Omega Circular

Die Omega Circular ist eine Erweiterung der Omega-Familie, die nun mehr geometrische Auswahl bietet

- Gestaltungsfreiheit: Wenn Sie nach etwas Anderem suchen, können wir mit ganz neuen Formen zu einem durchdachten Design beitragen
- Vollständige Produktfamilie: Es gibt Produktversionen mit 300, 400 und 500 mm Durchmesser, so dass Sie diese Produktfamilie in allen möglichen Anwendungsbereichen einsetzen können
- Anwendungsbereiche: Bietet alternative Gestaltungsmöglichkeiten für Flure, Eingangsbereich, Aufenthaltsräume
- Einzigartige Installation: Speziell für einfache Installation entwickelt. Mit dem simplen Dreh- und Schließmechanismus ist die Installation für alle Baugrössen gleichermaßen schnell und einfach erledigt
- Emergency option on special request

Bei den Fotos, Zeichnungen und lichttechnischen Daten handelt es sich lediglich um Symbolbilder. Für genauere Produktangaben wählen Sie bitte ein Produkt aus.

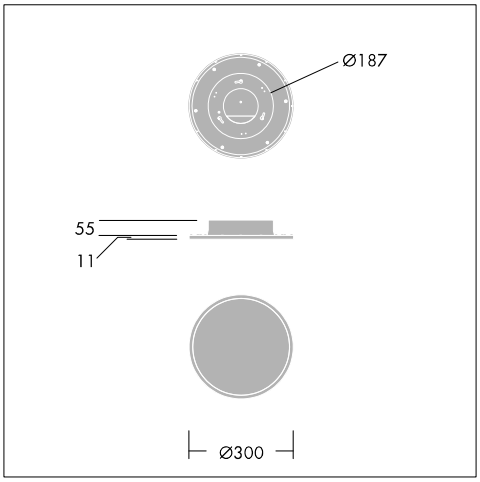

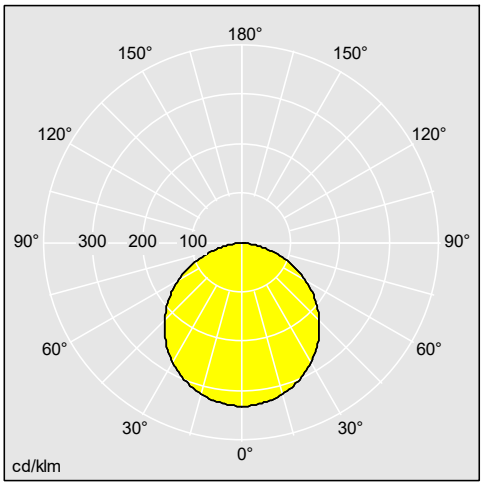

96627771

Material / Ausführung
Gehäuse: Aluminium und Stahl, weiß (RAL9016)
Diffusor: PMMA opal

Installation/Montage
Montage mittels einfacher mechanischer Verbindung des Gehäuses (Vierteldrehung) mit der Montageplatte; ermöglicht Halbeinbaumontage oder Decken-Anbaumontage.

Bestellhinweis

Beschreibung	ILCOS Code	Sockel	Gewicht (kg)	SAP Code
Omega Rund				
OMEGA C LED2800-840 HF R400	LED		3,3	96627770
OMEGA C LED2800-830 HF R400	LED		3,3	96627771
OMEGA C LED3200-840 HF R500	LED		4,5	96627778
OMEGA C LED3200-830 HF R500	LED		4,5	96627779
OMEGA C LED1500-830 HF R300	LED		2,5	96631488
OMEGA C LED1500-840 HF R300	LED		2,5	96631489
Omega Rund Notlichtversion				
OMEGA C LED2800-840 HF E3 R400	LED		3,3	96627774

IP20, Beam_Recessed_1, IK02, Beam_Suspended_W, Beam_eControl_A, SC2, Beam_Emergency, CE, EAC, Ta = 0 to +25

Die Produkte von Thorn Lighting unterliegen einer kontinuierlichen Weiterentwicklung. Wir behalten uns vor, ohne weitere Publikation technische oder formale Änderungen an unseren Produkten vorzunehmen.
© Thorn Lighting

Omega Circular

Beschreibung	ILCOS Code	Sockel	Gewicht (kg)	SAP Code
OMEGA C LED2800-830 HF E3 R400	LED		3,3	96627775
OMEGA C LED3200-840 HF E3 R500	LED		4,5	96627782
Omega Rund, dimmbar				
OMEGA C LED2800-840 HFIX R400	LED		3,3	96627772
OMEGA C LED2800-830 HFIX R400	LED		3,3	96627773
OMEGA C LED3200-840 HFIX R500	LED		4,5	96627780
OMEGA C LED3200-830 HFIX R500	LED		4,5	96627781
OMEGA C LED1500-830 HFIX R300	LED		2,5	96631490
OMEGA C LED1500-840 HFIX R300	LED		2,5	96631491
Omega Rund dimmbar, Notlichtversion				
OMEGA C LED2800-840 HFIX E3 R400	LED		3,3	96627776
OMEGA C LED2800-830 HFIX E3 R400	LED		3,3	96627777
OMEGA C LED3200-840 HFIX E3 R500	LED		4,5	96627784
Omega Rund, Zubehör				
OMEGA C SUSPENSION KIT			1,5	96108617

Die Produkte von Thorn Lighting unterliegen einer kontinuierlichen Weiterentwicklung. Wir behalten uns vor, ohne weitere Publikation technische oder formale Änderungen an unseren Produkten vorzunehmen.
© Thorn Lighting