Volupto

96631895 VO 12L105-740 SF WSC CL1 W5 T60 ANT

ISO 9223 C5	PLUS	11	IP66	IK10		CE	LED	

Volupto

Eine smarte LED-Leuchte zur Mastaufsatzmontage. Lichtverteilung: Breite Anliegerstraße, Komfort. Programmierbar LED-Treiber mit 12 LEDs, betrieben bei 1, 05A. Schutzklasse I, IP66, IK10. Leuchtendach und Sockel: Aluminiumdruckguss, pulverbeschichtet in THORN DUNKELGRAU, strukturiert, (ähnlich DB 703 / AKZO 900), texturiert, korrosionsbeständig. Abdeckung: UV-stabilisiertes Polycarbonat (PC). Inklusive LED-Modul mit 4000K Mit 5m Kabel vorverdrahtet. Mastaufsatzmontage auf Ø60mm Mastzopf

Abmessungen: Ø60/406 x 571 mm
Leuchten Leistung: 40,3 W
Leuchten Lichtstrom: 5181 lm
Leuchten Lichtausbeute: 129 lm/W
Gewicht: 7,53 kg
Windangriffsfläche: 0.143 m²

TLG_VOLU_F_Side.jpg

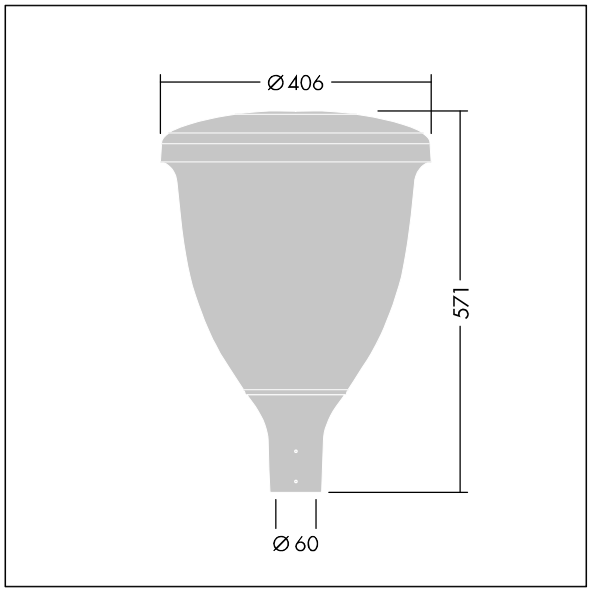

TLG_VOLU_M_60.wmf

Dieses Produkt enthält eine Lichtquelle der Energieeffizienzklasse D.

Die mit * gekennzeichneten Werte sind Bemessungswerte. Thorn setzt bewährte und geprüfte Komponenten von führenden Lieferanten ein. Dennoch kann es bei einzelnen LEDs während ihrer Nennlebensdauer vereinzelt zu technologisch bedingten Ausfällen kommen. Laut internationalen Standards besteht für den Nominallichtstrom und die Anschlusslast eine Toleranz von ± 10 %. Die Werte gelten, wenn nicht anders angegeben, für eine Umgebungstemperatur von 25°C.

Die Produkte von Thorn Lighting unterliegen einer kontinuierlichen Weiterentwicklung. Wir behalten uns vor, ohne weitere Publikation technische oder formale Änderungen an unseren Produkten vorzunehmen.
© Thorn Lighting