# R2L2

## 96266615 R2L2 M 84L50 740 RC CL1 GY

ISO 9223 C5 | IP66 | IK08 | $T_a$ -25 +50

## R2L2

Eine LED-Straßenleuchte, Midi, mit 84 LEDs, betrieben mit 500mA, Optik: Straße, Komfort. ProgrammierbarLED-Treiber. Schutzklasse I, IP66, IK08. Gehäuse: Aluminiumdruckguss, lichtgrau pulverbeschichtet, texturiert. Abdeckung: Glas, flach, vergütet. Schrauben: Edelstahl, mit Ecolubric®-Behandlung. Mastaufsatzmontage (Ø 60/76 mm, 0°/5°/10° Neigung) oder Mastansatzmontage (Ø 34/42/49/60 mm, 0°/-5°/-10°/-15° Neigung). Inklusive LED-Modul mit 4000K.

Abmessungen: 880 x 370 x 155 mm
Leuchten Leistung: 123 W
Leuchten Lichtstrom: 19709 lm
Leuchten Lichtausbeute: 160 lm/W
Gewicht: 13,29 kg
Windangriffsfläche: 0.06 m²

TLG_R2L2_F_MPDB.jpg

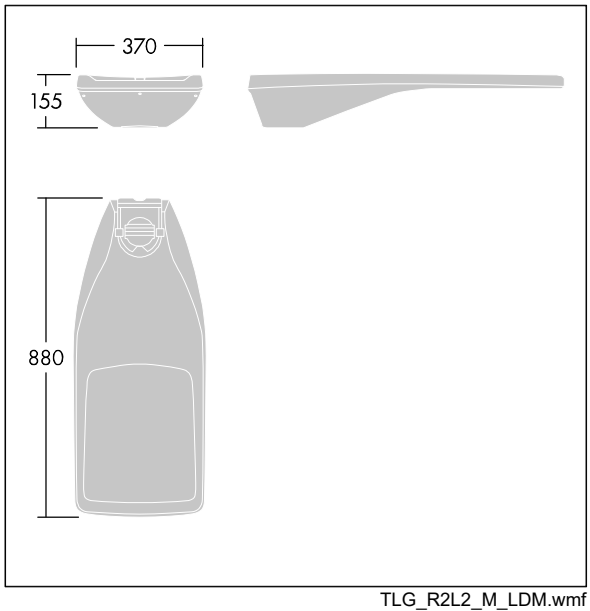


TLG_R2L2_M_LDM.wmf

Dieses Produkt enthält Lichtquellen der Energieeffizienzklassen D, E.

Die mit * gekennzeichneten Werte sind Bemessungswerte. Thorn setzt bewährte und geprüfte Komponenten von führenden Lieferanten ein. Dennoch kann es bei einzelnen LEDs während ihrer Nennlebensdauer vereinzelt zu technologisch bedingten Ausfällen kommen. Laut internationalen Standards besteht für den Nominallichtstrom und die Anschlusslast eine Toleranz von ± 10 %. Die Werte gelten, wenn nicht anders angegeben, für eine Umgebungstemperatur von 25°C.

Die Produkte von Thorn Lighting unterliegen einer kontinuierlichen Weiterentwicklung. Wir behalten uns vor, ohne weitere Publikation technische oder formale Änderungen an unseren Produkten vorzunehmen.
© Thorn Lighting

# R2L2

## 96266615 R2L2 M 84L50 740 RC CL1 GY

Die Produkte von Thorn Lighting unterliegen einer kontinuierlichen Weiterentwicklung. Wir behalten uns vor, ohne weitere Publikation technische oder formale Änderungen an unseren Produkten vorzunehmen.
© Thorn Lighting