RESCPRO & VOYStar MRCR/MRWR QC SR 22166855

Abdeckrahmen

Abdeckrahmen zur Montage auf RESCLITE und VOYAGER Star Einbauleuchten; in Kombination mit der RESCLITE PRO Wandeinbau-Variante (MRWR) auch geeignet zum Einbau in den quadratischen Wandausschnitt von RESCLITE C Wandeinbau-Leuchten; Aluminiumdruckguss; Abmessungen: 90 x 90 x 4 mm; silber

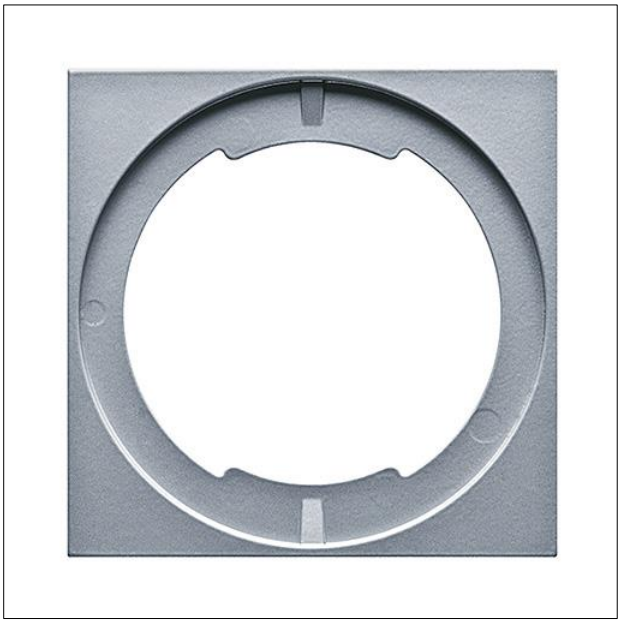

ZS_ONL_F_RESC_ED_Q90_AL.jpg

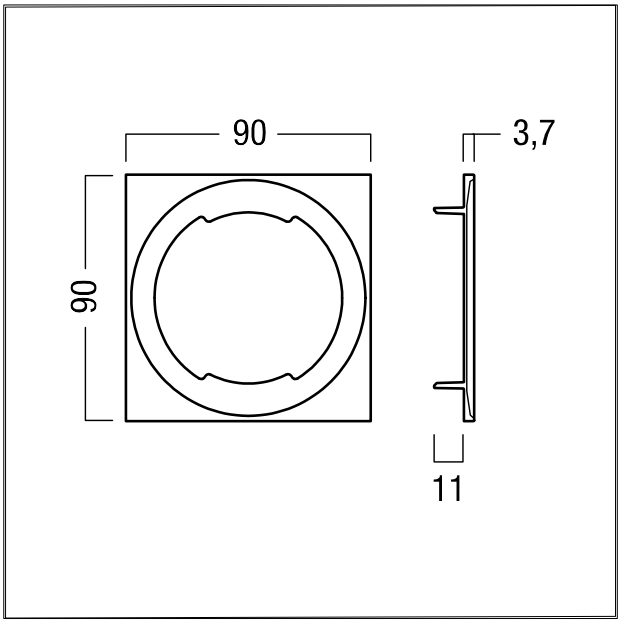

ZS_ONL_M_RESC_ED_Q90.wmf

Die Produkte von Thorn Lighting unterliegen einer kontinuierlichen Weiterentwicklung. Wir behalten uns vor, ohne weitere Publikation technische oder formale Änderungen an unseren Produkten vorzunehmen.
© Thorn Lighting