Indus Top

96631487 <INDUS TOP LED12000-L840 HFI FR

EN 55015	IP23	IK07	⏚	CE	T_a25

Indus Top

Luminaire LED industriel avec distribution lumineuse intensif. Driver, gradable DALI. Corps en galvanisé acier. Convient pour installation en plafonnier ou en suspension par caténaire. Raccord électrique breveté via une trappe d' accès latérale, au boîtier de raccordement. Connexion électrique par bornier 5 x 2 x 2,5 mm². Livré avec LED 4 000 K

Dimensions : 1370 x 168 x 128 mm
Puissance du luminaire: 77,8 W
Flux lumineux du luminaire: 11800 lm
Efficacité lumineuse du luminaire: 152 lm/W
Poids : 4,15 kg

TLG_INDS_F_PDB.jpg

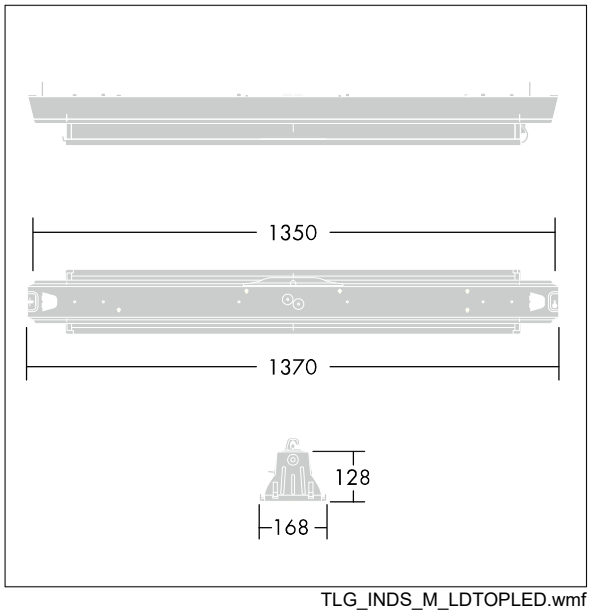

TLG_INDS_M_LDTOPLED.wmf

Toutes les valeurs marquées d'un * sont des valeurs nominales. Thorn utilise des composants testés et éprouvés, en provenance des meilleurs fournisseurs. Dans certains cas isolés, il se peut qu'il y ait des pannes de nature technologique au niveau des LED individuels, pendant le cycle de vie nominal du produit. Les normes internationales fixent la tolérance du flux initial et de la charge associée à ± 10 %. Sauf indication contraire, les valeurs sont applicables pour une température ambiante de 25 °C.

Les produits de Thorn Lighting sont perfectionnés en permanence. Nous nous réservons le droit d'apporter des modifications à nos produits sans autres publications.
© Thorn Lighting