Titus Sport

96547440 TITUS SPORT 2X54W TW L840

IP21	IP23	IK09	⏚	CE	Ta30

Titus Sport

Sporthallenleuchte für 2 x 54 W Lichtquelle: 2 x T16 / 54W Leuchtstofflampen, mit elektronisch - nicht dimmbar. Galvanisiertes Stahlgehäuse, weiß pulverbeschichtet, mit hochglänzendem Reflektor aus MIRO Aluminium, abhängbares galvanisiertes Drahtschutzgitter. Durchgangsverdrahtung und Anschlussklemmen für 5x2, 5mm² an beiden Leuchtenenden. Geeignet für Anbau- oder Spannseilmontage (Anbau-Befestigungsbügel im Lieferumfang), Neigungswinkel bis 50 Grad einstellbar. Ballwurfsicher gemäß DIN 18032.3. Optionale Rastereinsätze lieferbar.

Abmessungen 1232 x 231 x 157mm
Leuchten Leistung: 120 W
Gewicht: 6,9 kg

TLG_TITU_P_SWG.jpg

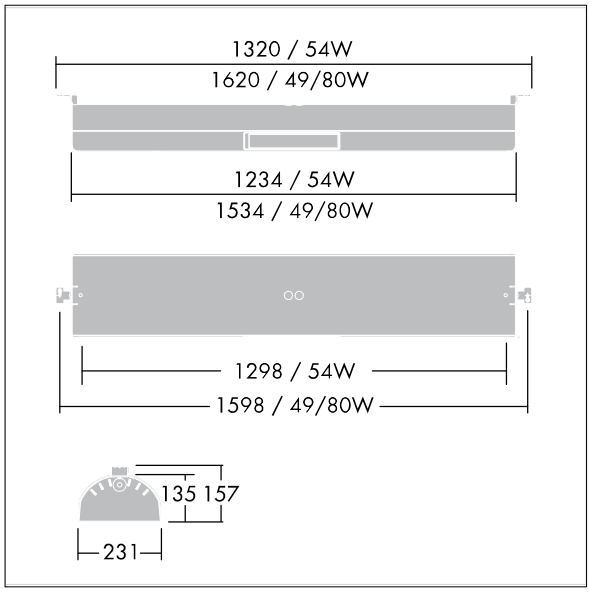

TLG_TITU_M_SPLD1.wmf

Die mit * gekennzeichneten Werte sind Bemessungswerte. Die Werte gelten, wenn nicht anders angegeben, für eine Umgebungstemperatur von 25°C.

Die Produkte von Thorn Lighting unterliegen einer kontinuierlichen Weiterentwicklung. Wir behalten uns vor, ohne weitere Publikation technische oder formale Änderungen an unseren Produkten vorzunehmen.
© Thorn Lighting