Diffusalux

96206032 <DIFFUSALUX 2X49W HF PC CL E3 L000

IP20	IK05	⏚	CE	850°C	

Diffusalux

Leistungsstarke Allzweck-Leuchtstofflampe für Anbau für 2 x 49 W Lichtquelle: 2 x T16 / 49W-Lampe(n). Elektronisches, nicht dimmbares Betriebsgerät mit 3 Stunden Notlichtfunktion und manueller Testung. Gehäuse aus weiß Stahl lackiert , Endkappen aus Polycarbonat (PC), weiß mit einem gerundet Präzisionsdiffuser aus Polycarbonat (PC), extrudiert klar prismatisch. Kabeleintrittssöffnung (Ø 21,5 mm) mittig am hinteren Montagesteg, mit optionaler Kabeleinführung durch jede Endkappe. Leuchte ist ausgestattet mit innovativen „ QuickFix"-Beschlägen und Gleitscheiben zur direkten Verschraubung mit der Oberfläche, Zentrierbohrungen 1425 mm. Standardmäßige BESA-Anschlüsse. Seilabhängung ist mit speziellem Zubehörsatz möglich (separat zu bestellen). Werkzeuglose Anschlussklemme, 5 x 2 x 2,5mm². Lampen sind separat zu bestellen.

Abmessungen: 1520 x 217 x 90 mm
Leuchten Leistung: 106 W
Gewicht: 6,4 kg

TLG_DFX2_F_CPL.jpg

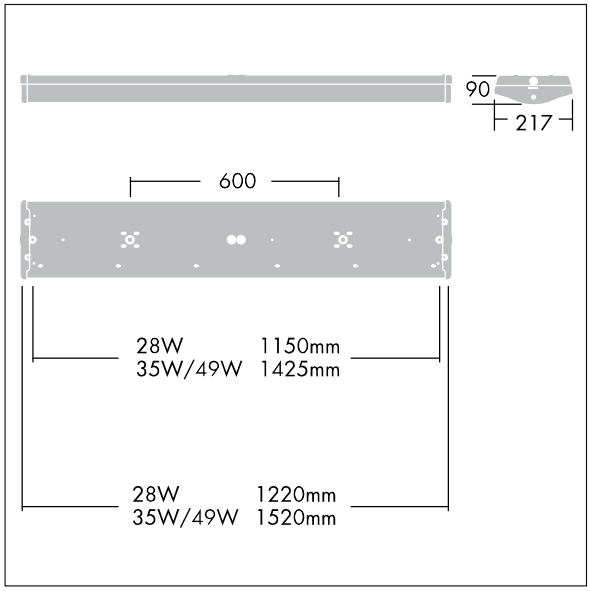

TLG_DFLX_M_LD2.wmf

Die mit * gekennzeichneten Werte sind Bemessungswerte. Die Werte gelten, wenn nicht anders angegeben, für eine Umgebungstemperatur von 25°C.

Die Produkte von Thorn Lighting unterliegen einer kontinuierlichen Weiterentwicklung. Wir behalten uns vor, ohne weitere Publikation technische oder formale Änderungen an unseren Produkten vorzunehmen.
© Thorn Lighting

Diffusalux

96206032 <DIFFUSALUX 2X49W HF PC CL E3 L000

Die Produkte von Thorn Lighting unterliegen einer kontinuierlichen Weiterentwicklung. Wir behalten uns vor, ohne weitere Publikation technische oder formale Änderungen an unseren Produkten vorzunehmen.
© Thorn Lighting