Glacier II

96204714 <GLACIER II 1x57W TC-TEL HF PRISM REFL

IP20 | T_a35

Glacier II

Klassisch-dekorative Pendelleuchte in Bauform groß, für 1 x 57 W Lichtquelle: 1 x TC-TEL / 57W Lampe mit elektronisch - nicht dimmbar. Gehäuse Aluminiumdruckguss, grau satiniert. Elektrische Schutzklasse I, Schutzart IP20. Komplett mit prismatischem Glasreflektor, schnelle und einfache Montage von Gehäuse und Geräteträger über bajonettähnlichen "Click + Swing"-Mechanismus. Installation über verstellbare 2,5 m Quick-Lock-Einzelseilabhängung (im Lieferumfang enthalten).

Abmessungen: Ø340/140 x 485 mm
Leuchten Leistung: 62 W
Gewicht: 5,2 kg

TLG_GLCR_F_2GLLG.jpg

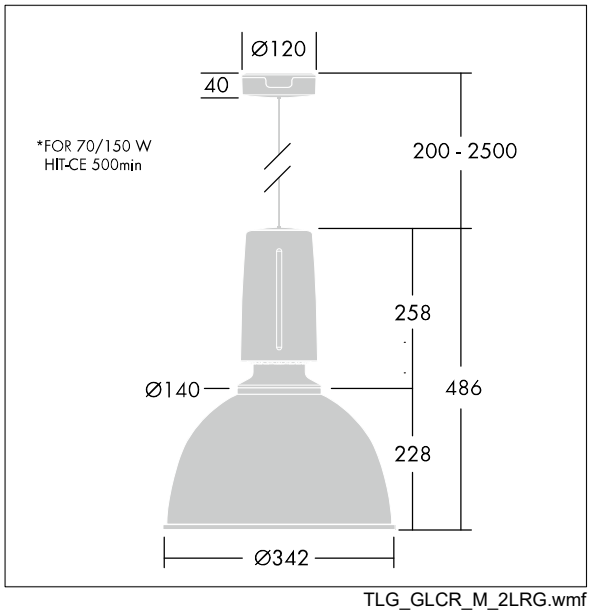

TLG_GLCR_M_2LRG.wmf

Die mit * gekennzeichneten Werte sind Bemessungswerte. Die Werte gelten, wenn nicht anders angegeben, für eine Umgebungstemperatur von 25°C.

Die Produkte von Thorn Lighting unterliegen einer kontinuierlichen Weiterentwicklung. Wir behalten uns vor, ohne weitere Publikation technische oder formale Änderungen an unseren Produkten vorzunehmen.
© Thorn Lighting