Sydra F

96221664 <SYDRA F 18L50-730 CL1 4,5M MTP60

IP66	IK09	⏚	CE

Sydra F

Eine dekorative LED-Mastaufsatzleuchte mit der Lichtverteilung: symmetrisch, für sehr angenehme Wegebeleuchtung.
Elektronisches, Betriebsgerät mit Leistungsreduktion, mit 18-LEDs, betrieben mit 500mA. Ausgestattet mit 50% Leistungsreduktionsschaltung, aktiviert 3 Std. vor und 5 Std. nach einer berechneten Mitternacht. Kann bei der Installation mit
einem leicht zugänglichen internen Schalter bzw. Kabel-Klemme deaktiviert werden. Schutzklasse I, IP66, IK09. Sockel
und Abdeckung: Aluminium. Leuchtendach: ABS-Kunststoff, flach. Diffuser: Tarflon®, opal.
Leuchtendach und Sockel: pulverbeschichtet, perlhellgrau.
Zur Aufsatzmontage auf Ø60mm-Mast, Fixierung mit Innensechskantschraube. Vorverdrahtet mit 4,5m H07-RNF Kabel. Inklusive LED-Modul mit 3000K.

Abmessungen: Ø705/60 x 465 mm
Leuchten Leistung: 31 W
Gewicht: 7,4 kg
Scx: 0.06 m²

TLG_SYDF_F_PDBLIT.jpg

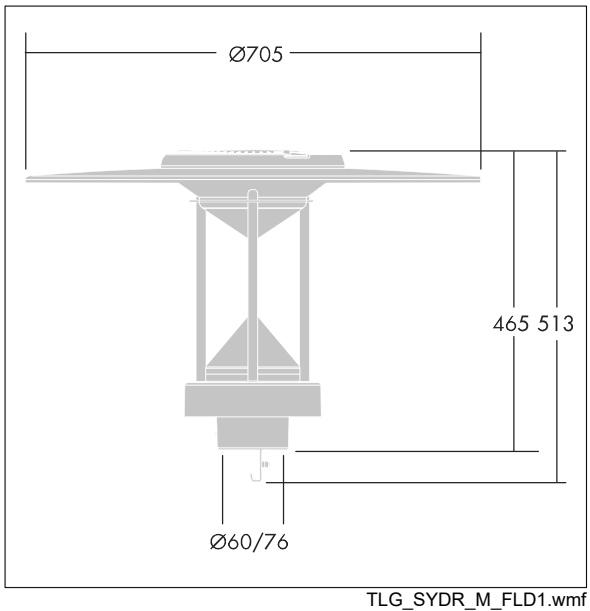

TLG_SYDR_M_FLD1.wmf

Die mit * gekennzeichneten Werte sind Bemessungswerte. Thorn setzt bewährte und geprüfte Komponenten von führenden Lieferanten ein. Dennoch kann es bei einzelnen LEDs während ihrer Nennlebensdauer vereinzelt zu technologisch bedingten Ausfällen kommen. Laut internationalen Standards besteht für den Nominallichtstrom und die Anschlusslast eine Toleranz von ± 10 %. Die Werte gelten, wenn nicht anders angegeben, für eine Umgebungstemperatur von 25°C.

Die Produkte von Thorn Lighting unterliegen einer kontinuierlichen Weiterentwicklung. Wir behalten uns vor, ohne weitere Publikation technische oder formale Änderungen an unseren Produkten vorzunehmen.
© Thorn Lighting

Sydra F

96221664 <SYDRA F 18L50-730 CL1 4,5M MTP60

Die Produkte von Thorn Lighting unterliegen einer kontinuierlichen Weiterentwicklung. Wir behalten uns vor, ohne weitere Publikation technische oder formale Änderungen an unseren Produkten vorzunehmen.
© Thorn Lighting