Plurio

96265498 PLD O 18L35-730 R/S BS 3550 T76 CL1 GY

ISO 9223 C5 | IP66 | IK08 | T_a25

Plurio

Dekorative Mastaufsatzlampe mit LED Modul mit elektronischem Treiber. Schutzklasse I, IP66, IK08. Gehäuse: Aluminium, gegossen, pulverbeschichtet silbergrau. Abdeckung: Orginal -Form, Material: Aluminium, texturiert silbergrau (ähnlich RAL9006) UV-stabilisierter Diffusor, Polycarbonat (PC) klar mit Entblendungsprismen. Reflektor: symmetrisch. Ausgestattet mit 50% Leistungsreduktionsschaltung, aktiviert 3 Std. vor und 5 Std. nach einer berechneten Mitternacht. Kann bei der Installation mit
einem leicht zugänglichen internen Schalter bzw. Kabel-Klemme deaktiviert werden.. Inklusive LED-Modul mit 3000K

Für Mastaufsatz, Zopf Ø 76mm, Länge 100mm.

Abmessungen: Ø564 x 567 mm
Leuchten Leistung: 21 W
Gewicht: 7,5 kg
Scx: 0.074m²
Leuchten Lichtausbeute: 92 lm/W

TLG_PLRO_F_LEDSYM.jpg

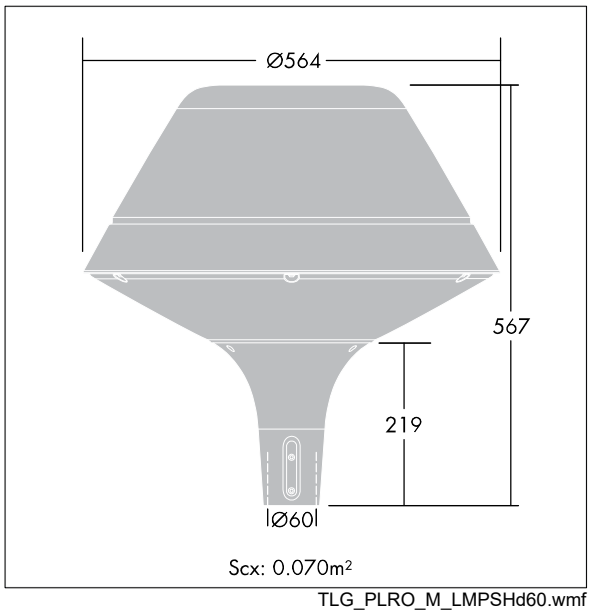

TLG_PLRO_M_LMPSHd60.wmf

Dieses Produkt enthält eine Lichtquelle der Energieeffizienzklasse D.

Die mit * gekennzeichneten Werte sind Bemessungswerte. Thorn setzt bewährte und geprüfte Komponenten von führenden Lieferanten ein. Dennoch kann es bei einzelnen LEDs während ihrer Nennlebensdauer vereinzelt zu technologisch bedingten Ausfällen kommen. Laut internationalen Standards besteht für den Nominallichtstrom und die Anschlusslast eine Toleranz von ± 10 %. Die Werte gelten, wenn nicht anders angegeben, für eine Umgebungstemperatur von 25°C.

Die Produkte von Thorn Lighting unterliegen einer kontinuierlichen Weiterentwicklung. Wir behalten uns vor, ohne weitere Publikation technische oder formale Änderungen an unseren Produkten vorzunehmen.
© Thorn Lighting