R2L2

96266456 R2L2 M 60L70 740 WR CL2 GY

ISO 9223 C5 | IP66 | IK08 | T_a -25 +35

R2L2

Eine LED-Straßenleuchte, Midi, mit 60 LEDs, betrieben mit 700mA, Optik: Breite Straße. ProgrammierbarLED-Treiber. Schutzklasse II, IP66, IK08. Gehäuse: Aluminiumdruckguss, lichtgrau pulverbeschichtet, texturiert. Abdeckung: Glas, flach, vergütet. Schrauben: Edelstahl, mit Ecolubric®-Behandlung. Mastaufsatzmontage (Ø 60/76 mm, 0°/5°/10° Neigung) oder Mastansatzmontage (Ø 34/42/49/60 mm, 0°/-5°/-10°/-15° Neigung). Zur Mastansatzmontage auf Ø 34/42 mm sollte ein zusätzlicher Adapter (59005840 R2L2 MA34/42 NPA) bestellt werden. Inklusive LED-Modul mit 4000K.

Abmessungen: 880 x 370 x 155 mm
Leuchten Leistung: 126 W
Leuchten Lichtstrom: 18771 lm
Leuchten Lichtausbeute: 149 lm/W
Gewicht: 13,07 kg
Windangriffsfläche: 0.06 m²

TLG_R2L2_F_MPDB.jpg

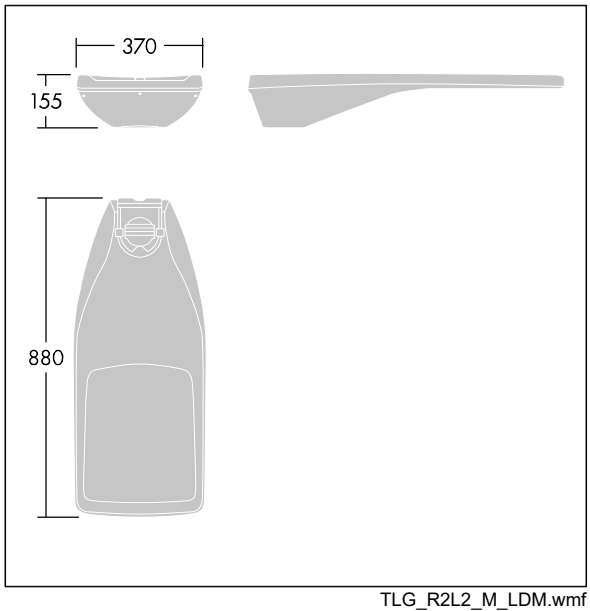

TLG_R2L2_M_LDM.wmf

Dieses Produkt enthält Lichtquellen der Energieeffizienzklassen D, E.

Die mit * gekennzeichneten Werte sind Bemessungswerte. Thorn setzt bewährte und geprüfte Komponenten von führenden Lieferanten ein. Dennoch kann es bei einzelnen LEDs während ihrer Nennlebensdauer vereinzelt zu technologisch bedingten Ausfällen kommen. Laut internationalen Standards besteht für den Nominallichtstrom und die Anschlusslast eine Toleranz von ± 10 %. Die Werte gelten, wenn nicht anders angegeben, für eine Umgebungstemperatur von 25°C.

Die Produkte von Thorn Lighting unterliegen einer kontinuierlichen Weiterentwicklung. Wir behalten uns vor, ohne weitere Publikation technische oder formale Änderungen an unseren Produkten vorzunehmen.
© Thorn Lighting