THORN

96261224 <CHAMPION 1KW E40 HPIT CL2 WI

ISO 9223 C3	IP66	IK08		CE		

Ein leistungsstarker Fluter, asymmetrisch, für 1 x 1000W Lichtquelle: 1 x HIT / 1000W Lampe. Vorschaltgerät: magnetisch. Schutzklasse II, IP66 Optik- und Gehäuse, IK08. Gehäuse: Aluminiumdruckguss, unlackiert. Abdeckung: Glas, 4 mm stark, flach, gehärtet. Leuchtenbefestigung mittels Bolzen durch mittige Ø22mm-Bohrung oder mit zwei Bolzen durch Ø15mm-Löcher mit 100-mm-Zentrierbohrungen. Kabelverschraubung für Kabeldurchmesser von Ø 7,5 - 13 mm. Ausrichtung mittels integrierter Visiereinrichtung. Ideal zur Beleuchtung von Sportfeldern und Stadien. Vollständig mit Zündgerät. Betriebsgerät ist separat zu bestellen. Lampe ist separat zu bestellen.

Leuchten Leistung: 1051 W
Abmessungen: 635 x 674 x 456 mm
Gewicht: 18,97 kg
Scx: 0.185 m²

TLG_CHMP_F_PDB.jpg

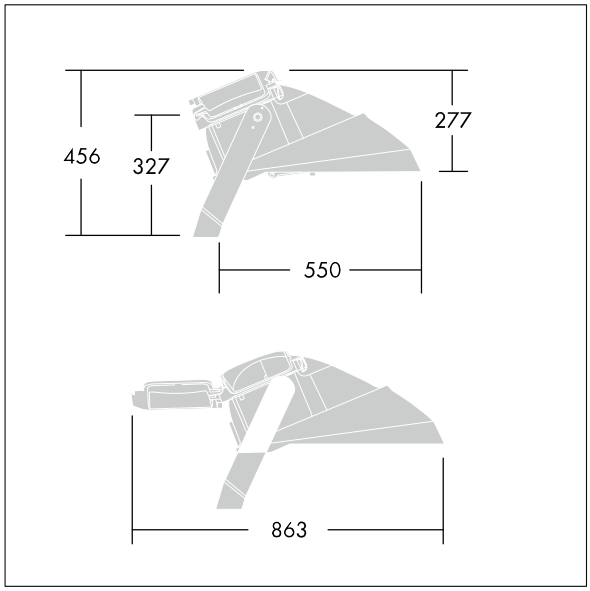

TLG_CHMP_M_U1.wmf

Die mit * gekennzeichneten Werte sind Bemessungswerte. Die Werte gelten, wenn nicht anders angegeben, für eine Umgebungstemperatur von 25°C.

Die Produkte von Thorn Lighting unterliegen einer kontinuierlichen Weiterentwicklung. Wir behalten uns vor, ohne weitere Publikation technische oder formale Änderungen an unseren Produkten vorzunehmen.
© Thorn Lighting