CorrosionForce II

96240516 CORRF2 2X35W T16 HFI L000

IP65	⏚	CE	650°C

CorrosionForce II

Leistungsstarke Feuchtraumwannenleuchte in Schutzart IP65 und Schutzklasse 1 mit hoher chemischer Beständigkeit, speziell zur Anwendung in Laboratorien, der chemischen Industrie sowie lebensmittelverarbeitenden Betrieben. Leuchte mit Vorschaltgerät EVG, digital dimmbares DALI/DSI-Betriebsgerät für 2 x 35 W Lichtquelle: 2 x T16 / 35W Lampe(n). Gehäuse aus glasfaserverstärktes Polyester, hellgrau, Abdeckung aus Acryl mit Innenprismen. Die Leuchte ist zur Direktmontage an Wand oder Decke vorgesehen sowie für Kettenabhängung, Spannseilabhängung oder Tragschienenmontage, Möglichkeiten zur Durchgangsverdrahtung sind gegeben. Deckenbefestigung, Edelstahlclips und Kabeleinführungstülle sind im Lieferumfang enthalten. Lampen sind separat zu bestellen.

Abmessungen: 1594 x 167 x 125 mm
Leuchten Leistung: 74,5 W
Gewicht: 3,2 kg

TLG_XFRC_F_COL2.jpg

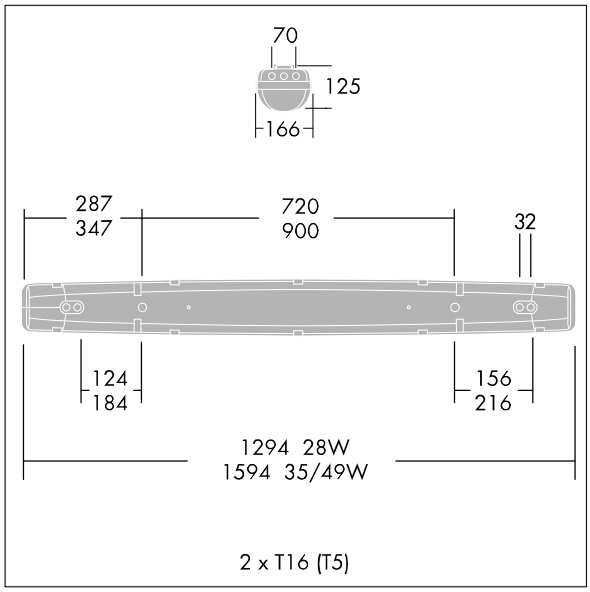

TLG_XFRC_M_TWLDT16.wmf

Die mit * gekennzeichneten Werte sind Bemessungswerte. Die Werte gelten, wenn nicht anders angegeben, für eine Umgebungstemperatur von 25°C.

Die Produkte von Thorn Lighting unterliegen einer kontinuierlichen Weiterentwicklung. Wir behalten uns vor, ohne weitere Publikation technische oder formale Änderungen an unseren Produkten vorzunehmen.
© Thorn Lighting