Plurio

96260719 <PLD R LED 18L35 WST BPSW CL2 D60 L740

IP66 | IK08

Plurio

Dekorative Mastaufsatzlampe mit LED Modul mit elektronischem Treiber. Schutzklasse II, IP66, IK08. Gehäuse: Aluminium, gegossen, pulverbeschichtet silbergrau. Abdeckung: rund -Form, Material: Aluminium, texturiert silbergrau (ähnlich RAL9006) UV-stabilisierter Diffusor, Polycarbonat (PC) klar mit Entblendungsprismen. Reflektor: Breite Anliegerstraße. Ausgestattet mit 50% Leistungsreduktionsschaltung, aktiviert 3 Std. vor und 5 Std. nach einer berechneten Mitternacht. Kann bei der Installation mit
einem leicht zugänglichen internen Schalter bzw. Kabel-Klemme deaktiviert werden.. Inklusive LED-Modul mit 4000K

Für Mastaufsatz, Zopf Ø 60mm, Länge 75mm.

Abmessungen: Ø564 x 564 mm
Leuchten Leistung: 21 W
Gewicht: 7,2 kg
Scx: 0.073m²
Leuchten Lichtausbeute: 93 lm/W

TLG_PLRO_F_LEDSYMRND.jpg

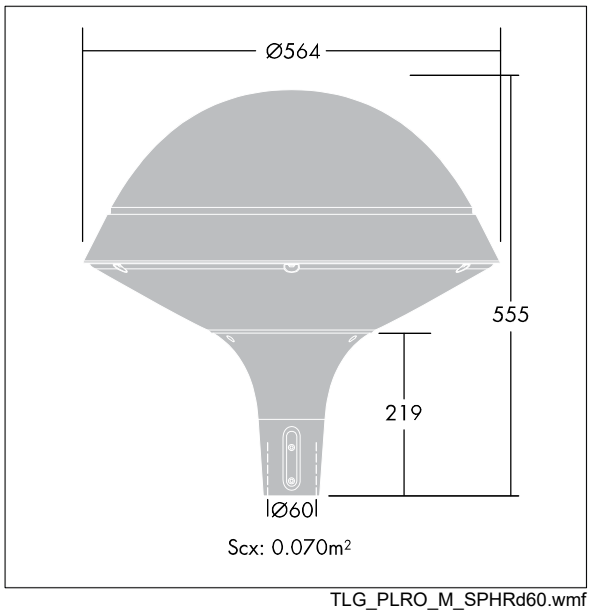

TLG_PLRO_M_SPHRd60.wmf

Dieses Produkt enthält eine Lichtquelle der Energieeffizienzklasse D.

Die mit * gekennzeichneten Werte sind Bemessungswerte. Thorn setzt bewährte und geprüfte Komponenten von führenden Lieferanten ein. Dennoch kann es bei einzelnen LEDs während ihrer Nennlebensdauer vereinzelt zu technologisch bedingten Ausfällen kommen. Laut internationalen Standards besteht für den Nominallichtstrom und die Anschlusslast eine Toleranz von ± 10 %. Die Werte gelten, wenn nicht anders angegeben, für eine Umgebungstemperatur von 25°C.

Die Produkte von Thorn Lighting unterliegen einer kontinuierlichen Weiterentwicklung. Wir behalten uns vor, ohne weitere Publikation technische oder formale Änderungen an unseren Produkten vorzunehmen.
© Thorn Lighting