HeatForce

92900020 HEATF2 1X36W T26 IHF L840

	IP65		CE	850°C	

HeatForce

Leistungsstarke Feuchtraumwannenleuchte in Schutzart IP65 und Schutzklasse 1, für den Betrieb bei hohen Umgebungstemperaturen (bis zu 65°C. Leuchte mit Industrie-EVG für 1 x 36 W Lichtquelle: 1 x T26 / 36W Lampe(n). Gehäuse aus glasfaserverstärktes Polyester in hellgrau, Abdeckung aus Polycarbonat (PC) mit Innenprismen. Die Leuchte ist zur Direktmontage an Wand oder Decke vorgesehen sowie für Kettenabhängung, Spannseilabhängung oder Tragschienenmontage, Möglichkeiten zur Durchgangsverdrahtung sind gegeben. Deckenbefestigung, Edelstahlclips und Kabeleinführungstülle sind im Lieferumfang enthalten.

Abmessungen: 1294 x 167 x 125 mm
Leuchten Leistung: 35,5 W
Gewicht: 2,47 kg

TLG_XFRC_F_COL4.jpg

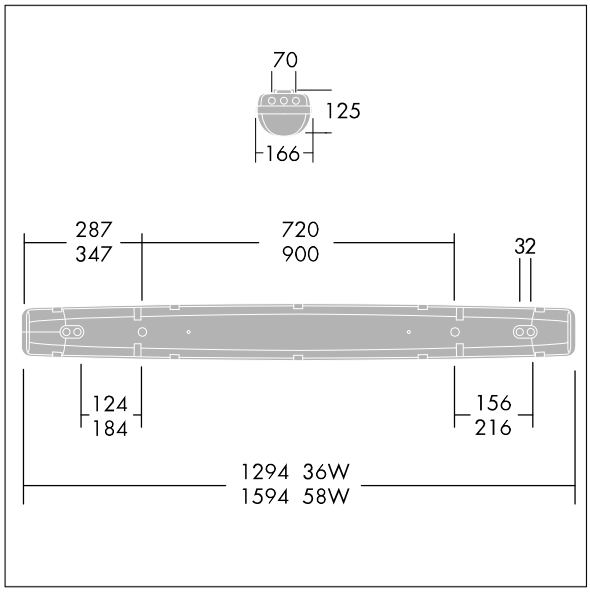

TLG_XFRC_M_TWLDT26IMPC.wmf

Die mit * gekennzeichneten Werte sind Bemessungswerte. Die Werte gelten, wenn nicht anders angegeben, für eine Umgebungstemperatur von 25°C.

Die Produkte von Thorn Lighting unterliegen einer kontinuierlichen Weiterentwicklung. Wir behalten uns vor, ohne weitere Publikation technische oder formale Änderungen an unseren Produkten vorzunehmen.
© Thorn Lighting