<AquaForce II

96236931 <AQUAF2 1x35W T16 HF E3 L840

IP65	D	IK08	⏚	CE	850°C	T_a25

<AquaForce II

Staubgeschützte Feuchtraumwannenleuchte für 1 x 35W Lichtquelle: 1 x T16 / 35W Lampe(n). Vorschaltgerät: elektronisch - nicht dimmbar, mit 3-stündiger Notlichtfunktion (für manuellen Test). Schutzart IP65, Schutzklasse I. Gehäuse: Polycarbonat (PC) hellgrau. Abdeckung: Polycarbonat (PC) mit Innenprismen. Für Anbau- oder Hängemontage. Deckenbefestigungsclips für Anbaumontage werden mit jeder Leuchte mitgeliefert (geeignet auch für werkzeuglose Montage mit Universaltragschiene), optionale Zubehör-Sets für andere Montagearten sind lieferbar. Inklusive Leuchtmittel, Farbtemperatur 4000K.

Abmessungen: 1600 x 94 x 118 mm
Leuchten Leistung: 39 W
Gewicht: 2,9 kg

TLG_AQU2_F_SINGLE.jpg

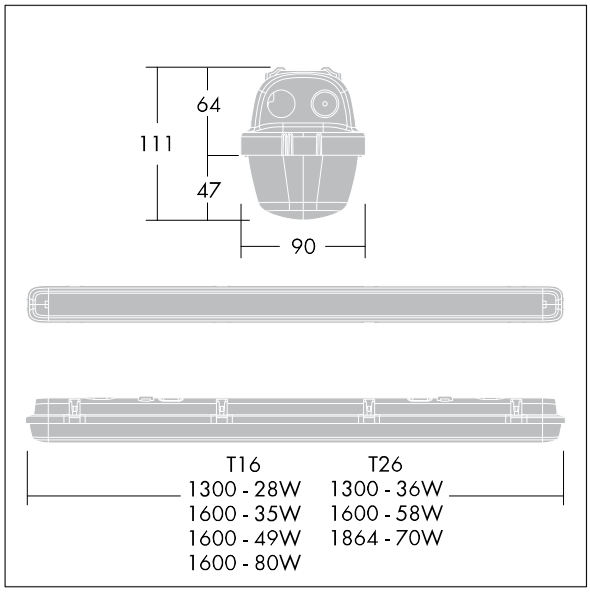

TLG_AQU2_M_IILD1.wmf

Die mit * gekennzeichneten Werte sind Bemessungswerte. Die Werte gelten, wenn nicht anders angegeben, für eine Umgebungstemperatur von 25°C.

Die Produkte von Thorn Lighting unterliegen einer kontinuierlichen Weiterentwicklung. Wir behalten uns vor, ohne weitere Publikation technische oder formale Änderungen an unseren Produkten vorzunehmen.
© Thorn Lighting