Plurio

96254015 <PLURIO OR 57W TC-TEL CL1 ECL D76 SIL/GR

IP66 | IK08 | CE

Plurio

Plurio Bi-colour, moderne, dekorative Mastaufsatzleuchte mit zweifärbigem Leuchtendach (Version Orginal) für 57 W Lichtquelle: 1 x TC-TEL / 57W Lampe mit elektronisch - nicht dimmbar. Die Leuchte ist in Schutzklasse 1 ausgeführt und verfügt über Schutzart IP66, IK08. Gehäuse aus Aluminiumdruckguss, pulverbeschichtet, silbergrau (ähnlich RAL9006). Bei Version Bi-Colour ist das Leuchtendach zweifärbig gestaltet: Leuchtendachunterteil aus Aluminium, texturiert, silbergrau (ähnlich RAL9006) und Leuchtendachoberteil texturiert, anthrazit (ähnlich RAL7043). Der Diffusor besteht aus UV-stabilisiertem, klarem Polycarbonat (PC), der Multifacettenreflektor aus poliertem Aluminium.. Bestellcode beinhaltet Leuchte und Betriebsgerät, geliefert in einer Box. Lampen sind separat zu bestellen.

Leuchte geeignet für Mastaufsatzmontage für Zopfmaß Ø 76 mm, Länge 100 mm.

Wir empfehlen die Verwendung von ellipsoiden, beschichteten Leuchtmitteln bei Verwendung der klaren Abdeckung, sowie die Verwendung der tubularen Leuchtmittel bei Nutzung des opalen Diffusors.

Abmessungen: Ø564 x 567 mm
Leuchten Leistung: 61 W
Gewicht: 7,67 kg
Scx: 0.074m²

TLG_PLRO_F_OBICOL.jpg

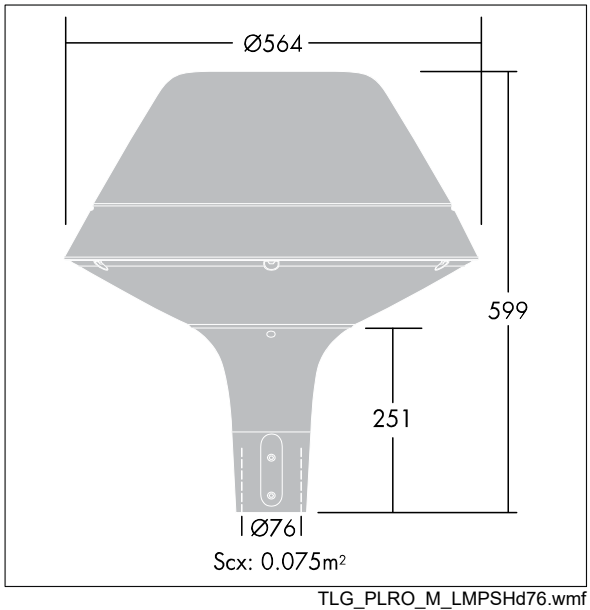

TLG_PLRO_M_LMPSHd76.wmf

Die mit * gekennzeichneten Werte sind Bemessungswerte. Die Werte gelten, wenn nicht anders angegeben, für eine Umgebungstemperatur von 25°C.
Die Produkte von Thorn Lighting unterliegen einer kontinuierlichen Weiterentwicklung. Wir behalten uns vor, ohne weitere Publikation technische oder formale Änderungen an unseren Produkten vorzunehmen.
© Thorn Lighting