Plurio

96253919 <PLURIO RR 57W TC-TEL CL2 ECL

IP66	IK08	⧈	CE

Plurio

Moderne, dekorative Mastaufsatzleuchte (Version rund) für 57 W Lichtquelle: 1 x TC-TEL / 57W Lampe mit elektronisch - nicht dimmbar. Die Leuchte ist in Schutzklasse 2 ausgeführt und verfügt über Schutzart IP66, IK08. Gehäuse aus Aluminiumdruckguss, pulverbeschichtet, silbergrau (ähnlich RAL9006). Leuchtendach aus Aluminium, texturiert, silbergrau (ähnlich RAL9006). Der Diffusor besteht aus UV-stabilisiertem, klarem Polycarbonat (PC), der Multifacettenreflektor aus poliertem Aluminium.. Bestellcode beinhaltet Leuchte und Betriebsgerät, geliefert in einer Box. Lampen sind separat zu bestellen.

Leuchte geeignet für Mastaufsatzmontage für Zopfmaß Ø 60 mm, Länge 75 mm.

Wir empfehlen die Verwendung von ellipsoiden, beschichteten Leuchtmitteln bei Verwendung der klaren Abdeckung, sowie die Verwendung der tubularen Leuchtmittel bei Nutzung des opalen Diffusors.

Abmessungen: Ø564 x 564 mm
Leuchten Leistung: 61 W
Gewicht: 7,37 kg
Scx: 0.073m²

TLG_PLRO_F_RCB.jpg

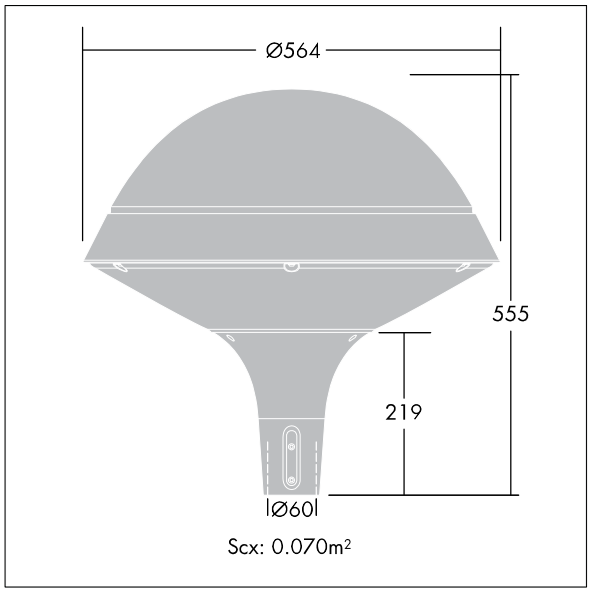

TLG_PLRO_M_SPHRd60.wmf

Die mit * gekennzeichneten Werte sind Bemessungswerte. Die Werte gelten, wenn nicht anders angegeben, für eine Umgebungstemperatur von 25°C.

Die Produkte von Thorn Lighting unterliegen einer kontinuierlichen Weiterentwicklung. Wir behalten uns vor, ohne weitere Publikation technische oder formale Änderungen an unseren Produkten vorzunehmen.
© Thorn Lighting